MANUAL DE INSTALACIÓN

SE117 - Sistema de Enganche ST5
Ford Ranger 2023+

¡HABLÁ CON NOSOTROS!

0800 777 7833

administracion@steeltiger.com

www.steeltiger.com

¡VISITANOS!

Direccion: (Planta Industrial) Patricias Mendocinas 1070 Ruta 8 Km. 604

Localidad/Pais: X5800CDL Río cuarto, Córdoba - Argentina.

ATENCIÓN AL PÚBLICO

Horarios de atención: 8:00 a 17:30 hs (Lunes a Viernes).

Las marcas y modelos utilizados son a modo ilustrativo en este documento: las mismas son propiedad de sus respectivos titulares legitimos.

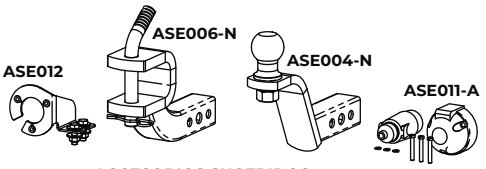

ACCESORIOS SUGERIDOS

HERRAMIENTAS NECESARIAS

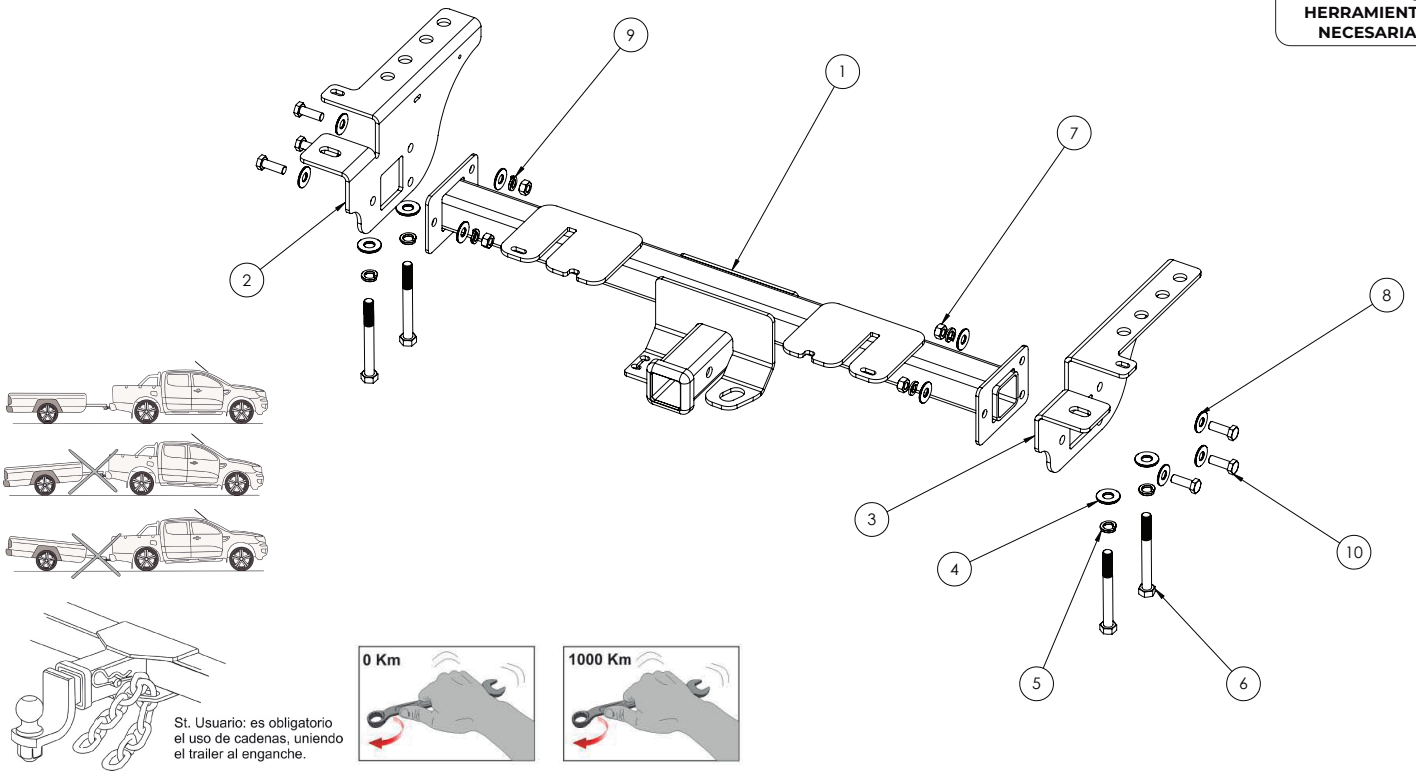

St. Usuario: es obligatorio el uso de cadenas, uniendo el trailer al enganche.

INSTRUCCIONES DE MONTAJE

1.- Retire el paragolpe trasero **(6 tornillos)** y el travesaño original de la camioneta. Desconectar cuidadosamente las fichas eléctricas que el mismo posee **(2 fichas)**.

2.- Colocar las placas laterales **(pieza 2 y 3)**, asegurándose de diferenciar entre izquierda y derecha según la orientación en la imagen. No ajuste completamente. Utilice los tornillos y arandelas correspondientes **(piezas 4, 5 y 6)**, así como los tornillos originales de la camioneta.

3.- Coloque el enganche **(pieza 1)** entre las placas laterales y con sus respectivos tornillos utilizando las arandelas y tuercas correspondientes **(piezas 7,8,9 y 10)**, según la imagen.

4.- Vuelva a colocar el paragolpe y reconecte las fichas eléctricas previamente desconectadas

5.- Ajustar todo con torque según tabla "valores de apriete de tornillos".

IMPORTANTE: Una vez instalado el enganche NO se debe colocar el travesaño/soporte orginal.

Valores de apriete de tornillos

Unidades	M4	M6	M8	M10	M12	M14
Kg.m	0,3	1	2,5	5,1	8,7	14
Coeficiente de fricción: μ=0,14						

Kit de bulones y accesorios

Código	Componente	Cantidad
1	Travesaño Central	1
2	Placa Lateral Conductor	1
3	Placa Lateral Acompañante	1
4	Arandela Plana Zinc M14	4
5	Arandela Grower Pavonado M14	4
6	Tor. Cab. Hex. G8.8 M14 P2.0 X 130mm	4
7	Tuerca Hex. M12 P1.75	6
8	Arandela Plana Zinc M12	12
9	Arandela Grower Pavonado M12	6
10	Tor. Cab. Hex. G8.8 M12 P1.75 X 35mm	6